設　　計　　書

令和8年度東町街区公園防火水槽設置工事

鹿沼市 東町1丁目

工　　期　　令和8年12月25日まで

設　　計　　概　　要

・貯水槽設置工	N=1基
・水利標識設置	1式
・メッシュフェンス撤去・再設置	L=8.0m
・滑り台撤去・再設置	N=1基
・ベンチ撤去・再設置	N=2基

検算者
設計者

鹿　沼　市　役　所

（甲－1）

設　　計　　書

事業費
内　訳
工 事 費（内消費税相当額　　）
本工事費
用 地 費
補 償 費
委 託 費
事 務 費

変 更 前 回 実 施			変　更　今　回		
設計額	工 事 価 格		設計額	工 事 価 格	
	消　費　税			消　費　税	
	請 負 工 事 費			請 負 工 事 費	
請負額	請 負 価 格		請負額	請 負 価 格	
	消　費　税			消　費　税	
	請 負 代 金			請 負 代 金	
請 負 率			増 減 額		

変更理由

鹿　沼　市　役　所　　（甲－2）

土 木 工 事 仕 様 書

令和8年5月1日適用

Ⅰ　共通仕様

1. 工事仕様

受注者は、工事内容に応じ、以下の共通仕様書に準拠し施工すること。なお、内容等に疑義が生じた場合は、監督職員と協議するものとする。

（1）道路工事、河川工事、公園工事及びこれらに類する工事

〇栃木県県土整備部発行の土木工事共通仕様書

https://www.pref.tochigi.lg.jp/h02/town/koukyoujigyou/kensetsu/r08kyoutuusiyousyo.html

（2）水道工事（導水管、送水管及び配水管）及びこれらに類する工事

〇公益社団法人日本水道協会発行の水道工事標準仕様書

〇栃木県県土整備部発行の土木工事共通仕様書

https://www.pref.tochigi.lg.jp/h02/town/koukyoujigyou/kensetsu/r08kyoutuusiyousyo.html

（3）下水道工事及びこれらに類する工事

〇公益社団法人日本下水道協会発行の下水道土木工事必携（案）

〇栃木県県土整備部発行の土木工事共通仕様書

https://www.pref.tochigi.lg.jp/h02/town/koukyoujigyou/kensetsu/r08kyoutuusiyousyo.html

（4）治山工事、林道工事及びこれらに類する工事

〇栃木県環境森林部発行の土木工事共通仕様書

https://www.pref.tochigi.lg.jp/d08/documents/20260401_dobokukyoutuushiyousho.html

〇栃木県県土整備部発行の土木工事共通仕様書

https://www.pref.tochigi.lg.jp/h02/town/koukyoujigyou/kensetsu/r08kyoutuusiyousyo.html

（5）土地改良工事、農道整備工事及びこれらに類する工事

〇栃木県農政部発行の土木工事共通仕様書

https://www.pref.tochigi.lg.jp/g02/kyotuusiyousyo.html

〇栃木県県土整備部発行の土木工事共通仕様書

https://www.pref.tochigi.lg.jp/h02/town/koukyoujigyou/kensetsu/r08kyoutuusiyousyo.html

2. 下請業者の選定

受注者は、一次下請業者を選定する際、当該建設業者の社会保険等加入状況を確認のうえ、社会保険等に加入している建設業者を選定しなければならない。なお、二次下請以下の建設業者についても、原則、社会保険等に加入している建設業者を選定すること。

3. 工事看板の設置基準

工事看板の設置基準は、以下の URL を参照すること。

〇鹿沼市 HP：https://www.city.kanuma.tochigi.jp/manage/contents/upload/69fbf4f8e1f7b.pdf

Ⅱ　特記仕様

１．工事資料の提出

受注者は、工事資料の作成にあたり、別紙「鹿沼市工事資料一覧表」を参照するとともに、「鹿沼市電子納品運用ガイドライン」を遵守のうえ、成果品を電子納品すること。

２．法定外労災保険の付保

受注者は、本工事において法定外労災保険に付さなければならない。法定外労災保険とは、業務や通勤に起因した労働者の負傷、疾病、障害、死亡等に対して、労働者災害補償保険法（労災保険法）による労災補償給付とは別に、企業が独自の立場から保障給付の上積みを行うための保険をいう。

３．週休２日制工事

本工事は、「現場閉所による通期の週休２日」に取り組むことを前提とした発注者指定型の土木工事である。受注者は契約後、「週休２日制工事の実施計画書（様式第１号）」により発注者と協議したうえで週休２日制工事に取り組むこと。

４．熱中症対策に資する現場管理費の補正

本工事は、熱中症対策に資する現場管理費補正の対象工事である。実施にあたっては、「熱中症対策に資する現場管理費補正の試行について（令和元（2019）年度 7 月 19 日付け技管第 159 号）に基づき行うものとする。（栃木県 HP：https://www.pref.tochigi.lg.jp/h02/20190718.html）

Ⅲ　施工条件

１．安全対策関係

(1)交通誘導警備員の配置

本工事は、車両・歩行者の通行の影響を受けるため、交通誘導警備員を配置する必要がある。

本工事における交通誘導警備員は、警備業法による警備員とし配置場所は監督員と協議するものとする。なお、警備員は、下表のとおり延べ 6 人見込んでいるが、警察等の協議により変更が生じた場合等は別途協議する。

区分	現場条件	交通誘導警備員A			交通誘導警備員 B		
		日数	配置人員	人数	日数	配置人員	人数
1	昼間勤務（8:00～17:00）				3	2	6
2	夜間勤務（20:00～5:00）						
3	24 時間勤務						

(2)安全施設の設置について

本工事は、公園内及び道路に近接する箇所での作業となる。施工中は、公園の利用、道路の通行に危険を及ぼさないよう細心の注意を払い、作業ヤードの明確化、一般利用者と工事現場の完全分離を徹底すること。

また、作業時以外についても安全対策を徹底し、公園利用者や通行者が施工区域内に入らないよう安全施設を設置し、夜間でも施工区域が容易に確認できるような状態としておくこと。

２．建設副産物関係

(1)建設発生土の処分

受注者は、本工事における建設発生土を工事仕様及び関連する法令に基づき適正に処分しなければならない。本工事における建設発生土の処分場所は以下を見込んでいるが、処分場所や処分費用に変更が生じた場合は、別途協議する。【指定処理（A）】

〇処分場所：鹿沼市武子 768 番 1 外　　運搬距離　2.8km

特 記 仕 様 書

中東情勢の変化等による建設資材の流通状況を踏まえた設計変更

1．　本工事は、供給の偏りや流通の目詰まりにより入手が困難となっているナフサを由来とする建設資材（以下、「調達検討資材」）の調達に必要となる経費（以下、「別途調達経費」）について、設計変更を行う対象工事である。

2．　対象とする調達検討資材は、受注者からの発議に基づき監督職員と協議（第１回協議）の上決定するものとする。

3．　受注者は、調達検討資材について別途調達経費が必要となる場合には、事前に監督職員と協議（第２回協議）するものとする。ただし、迅速な対応が求められる場合には、口頭、ファクシミリ、電子メールなどで協議することも可能とするが、事後、遅滞なく書面により協議するものとする。

なお、別途調達経費が必要となる場合とは、以下を想定している。

① 調達検討資材の代替資材を調達した場合

② 調達検討資材の流通経路を見直して調達した場合

③ 調達検討資材を調達した場合（ただし別途調達経費を含む）

4．　受注者は、別途調達経費に係る証明書類（実際の取引伝票等）を監督職員に提出するものとし、その別途調達経費については設計変更の対象とする。

様式－１

公　表　単　価　一　覧　表

工事名：令和8年度東町街区公園防火水槽設置工事

名　　称	形 状 ・ 寸 法	単位	単価（円）	適　用　区　分			摘　　要
				機	労	材	
メッシュフェンス撤去・再設置		m	9,000		○		
滑り台撤去・再設置		基	420,000		○		
ベンチ撤去・再設置		基	36,000		○		
車止め撤去・再設置		基	16,000		○		
防火水槽本体製品費	40m3	基	3,350,000			○	
防火水槽据付費		基	139,000		○		
運搬費	10ｔ車	式	110,000		○		
マンホール鉄蓋	ゴムチップ充填	組	264,000			○	
水利標識		式	50,400		○	○	
処分費	残土	m^3	1,500			○	

（備考）

１　本表に記載されている単価は、見積り若しくは特別調査により決定したものである。

２　適用区分に○印があるものは、次の価格を示す。「機」は機械器具等の損料または賃料、「労」は労務費、「材」は材料費。

鹿沼市工事資料一覧表

R2. 2. 1

※1　**1. 提出書類**

No.	工　事　資　料　名	500万円未満※4	検査資料	500万円以上	検査資料	備　　考
1	施工体系図	△	△	△	△	建24の7、建則14の6、仕1-1-1-10
2	施工体制台帳	△	△	△	△	建24の7、建則14の6、仕1-1-1-10
3	再生資源利用・利用促進(実施)書(計画書は施工計画書)、データ※6	○ ※3	●	○	●	仕1-1-1-18、栃木県建設副産物管理基準
4	建設副産物処理承認申請書・同処理調書(産廃処理業者及び収集運搬業者の許可証と契約書写し、処理場等書類と写真添付)	－	－	○	●	仕1-1-1-18、栃木県建設副産物管理基準
5	設計図書照査表	△	△	○※2	●	契19、仕1-1-1-3
6	工事履行報告書(工事実施工程表含む):毎月	－	－	○	●	契13、仕1-1-1-24
7	工事打合せ簿総括表、工事打合せ簿(指示・協議・通知・承諾・提出・報告・その他)	○※7	●	○※7	●	契11Ⅱ④
8	確認・立会願・段階確認書(状況写真添付)	－	－	○	●	契11Ⅱ③、仕3-1-1-6
9	工事写真(電子データ)※8	○	●	○	●	契約16、鹿沼市電子納品ガイドライン
10	使用材料報告書(承認願)(再生ｸﾗｯｼｬｰﾗﾝ(RC材)骨材品質確認状況報告書含む)	○	●	○	●	契15、再生材の利用基準
11	施工計画書(再生資源利用・利用促進計画書含む)	○※3	●	○	●	仕1-1-1-4、土木工事施工計画書作成の手引き
12	施工管理報告書(品質管理、出来形管理)	○	●	○	●	仕1-1-1-23(出来形・品質)
13	台帳関係(舗装・橋梁・照明・標識等)、工事完成図	該当がある場合				仕1-1-1-19、特記仕様書
14	電子納品成果品(事前協議チェックシート、電子媒体納品書含む)	電子納品範囲については監督員との協議による				鹿沼市電子納品ガイドライン
15	その他	監督員が必要と認める資料				
		○:作成資料 ●:検査で確認する資料 △:該当する場合に作成する資料(検査で確認)				

・様式については栃木県土木工事共通仕様書様式集を参照する。

※5　**2. 請負者手持ち資料(検査を受けた年度の翌年から5年間保存)**

No.	工　事　資　料　名	検査資料	備　　考
1	安全教育実施記録簿(写真添付)		仕1-1-1-26
2	産業廃棄物マニフェスト	△	廃掃12の3、仕1-1-1-18
3	建退共証紙購入報告書・建退共証紙受払簿		仕1-1-1-40
4	有資格者証写し一覧表(元請け、下請け)		安4、安則16
5	新規入場者教育実施記録簿(状況写真添付)		安則15
6	KY 活動等実施記録簿(状況写真添付)		安則24の11
7	重機等の検査証写し及び点検記録簿(自主点検票写真)		安則169
8	重機作業における誘導員及び人との分離措置状況写真		安則158
9	作業員名簿(自社・下請)		労基107
10	社内パトロール実施記録簿(状況写真添付)		考査
11	保安施設記録資料		土指針2-2,3
12	山留め、仮締切等の設置後点検記録		安則375
13	足場、支保工等の設置後点検記録		安則567
14	安全協議会等の実施記録簿(状況写真添付)		考査
15	各種安全パトロール指摘事項是正報告書		考査
16	舗装切取りコア等(500㎡未満で異常が認められない場合には不要、確認は納入伝票等で行うものとする。)	△	仕1-1-1-23(出来形・品質)
17	工事カルテ(請負額500 万円以上)		仕1-1-1-5
18	交通整理員集計表及び伝票	△	仕1-1-1-23(出来形・品質)
19	創意工夫提案資料(状況写真添付)		考査
20	各機関等許可証等		仕1-1-1-35
21	地域ｺﾐｭﾆｹｰｼｮﾝ、ボランティア活動記録(状況写真添付)	△	考査
		△該当がある場合は(検査で確認する資料)	

※1　提出書類とは、施工に伴い作成する資料であって、完成時には現場とともに引き渡す書類である。

※2　様式総―3のうち、『栃木県建設工事(変更)請負契約書第19条第1項及び』の記載を削除する。

※3　500万未満の施工計画書に記載する事項
1　工事概要
2　現場組織表
3　緊急時の施工体制及び対応
4　再生資源利用・利用促進(計画)書
5　その他(請負者・発注者が工事施工上必要な事項)

※4　請負額100万円未満の工事資料については、工事写真と出来形のわかる資料とする。(施工計画書等は不要)

注)

建	建設業法
建則	建設業法施工規則
廃掃	廃棄物処理法
安	労動安全衛生法
安則	労動安全衛生規則
労基	労動基準法
土指針	土木工事安全施工技術指針
契	鹿沼市建設工事請負契約書
仕	栃木県土木工事共通仕様書
考査	考査項目別運用表

※5　請負者手持ち資料とは、発注者に提出を要しないもの。ただし、施工段階あるいは完成検査時に、必要に応じて確認を求めることがあるもの。(原本・原稿等提示)

※6　建設副産物情報交換システム(COBRIS)を利用して登録した場合は、電子データの提出不要。
電子データで提出する場合、国土交通省のホームページより配布している様式(Excel版)で作成する。

※7　「通知」「提出」「報告」「届出」は、電子メールでの提出も可とする。この場合、メール文を印刷することで発議者の押印は省略する。(処理・回答の決裁は必要)提出の頻度は、月に2回程度を標準とし、監督職員との協議により決定する。「指示」「協議」に関する工事打合せ簿は、従来通りの扱いとする。

※8　インデックスプリントは監督員が指示した場合作成する。(省略する場合は、検査時に電子データ(写真等)を確認できる用意をする。)

総 括 情 報 表

事務所	05 鹿沼市
設計書名	実施設計書　　当初　　06-05005300000-40
変更回数	0
適用単価区分	1　実施単価
適用単価地区	21 鹿　沼土木事務所管内
単価適用日	0-080710(0)
諸経費体系	1　一般公共
ファイル名	R8_東町街区公園防火水槽設置工事.ES5

	当　世　代	前　世　代
前払率	40	
工種	09　公園工事	
現場環境改善費	00　計上しない	
市街地補正区分	11　市街地	
交通規制区分	02　一般交通影響あり（２）	
ゼロ債務工事に係る補正	01　補正なし	
週休二日補正区分	01　補正なし	
契約保証方法	01　金銭的保証	
ICT間接費率補正の有無	01　補正なし	
消費税等の率	06　１０％適用	

＊本工事費＊　　内訳表

費目・工種・施工名称など	数　量	単　位	単　価	金　額	備　考
＊＊本　工　事＊＊					X1000
施設整備		1式			Y0XZZ
給水設備工		1式			Y0X3G
貯水施設工		1式			Y0X3G2B0
貯水施設		1式			Y0X3G2B04SG
貯水槽設置工	1	基			G0100 科目　第0001号内訳表
桁等購入費(共× 現○ 一○)	1	1式			#0040
防火水槽本体製品費 40m3（付属部品込み）	1	基			F0500　　0
桁等購入費(共× 現○ 一○)	1	1式			#0040

＊本工事費＊　　内訳表

費目・工種・施工名称など	数　量	単　位	単　価	金　額	備　考
運搬費 10t車	1	台			F0600　0
貯水施設基礎		1式			Y0X3G2B04SH
貯水槽基礎工	1	箇所			G0200 科目　第0002号内訳表
作業土工		1式			Y0X3G20B
床掘り		1式			Y0X3G20B40R
床掘り 土砂 標準	218	m３			SZA161　0 施工　第0-0009号内訳表
埋戻し		1式			Y0X3G20B5F2
再生砂	19	m３			G0300 科目　第0003号内訳表
埋戻し 最大埋戻幅4m以上	120	m３			SZA181　0 施工　第0-0010号内訳表

＊本工事費＊　　内訳表

費目・工種・施工名称など	数　量	単　位	単　価	金　額	備　考
土砂等運搬		１式			Y0X3G20BA01
土砂等運搬 標準 土砂(岩塊･玉石混り土含む) 3.0km以下	84	ｍ３			SZA105　0 施工　第0-0011号内訳表
処分費 その他	84	ｍ３			S0020　0 施工　第0-0012号内訳表
付属施設工		１式			Y0X3H
付属物設置工		１式			Y0X3H2B9
マンホール設置		１式			Y0X3H2B74TD
マンホール設置(ゴムチップ充填)	1	組			G0400 科目　第0004号内訳表
標識設置工		１式			Y0X3H2B75IS
水利標識設置	1	式			F0900　0

＊本工事費＊　　内訳表

費目・工種・施工名称など	数　量	単　位	単　価	金　額	備　考
園路広場整備工		１式			Y0X3K
舗装準備工		１式			Y0X3K211
不陸整正		１式			Y0X3K211437
不陸整正 補足材料あり 68mm以上75mm未満 全ての費用	110	ｍ２			SZD001　　0 施工　第0-0013号内訳表
アスファルト舗装工		１式			Y0X3K212
下層路盤（車道・路肩部）		１式			Y0X3K212438
路盤（車道・路肩部） 全仕上り厚４００ｍｍ 2層施工 全ての費用	18	ｍ２			SZD005　　0 施工　第0-0014号内訳表
表層（車道・路肩部）		１式			Y0X3K2125I3
表層（車道・路肩部） 1.4m以上3.0m以下 平均仕上り厚５０ｍｍ 全ての費用	110	ｍ２			SZD023　　0 施工　第0-0015号内訳表

＊本工事費＊　　内訳表

費目・工種・施工名称など	数　量	単　位	単　価	金　額	備　考
土系舗装工		１式			Y0X3K2BF
芝舗装		１式			Y0X3K2BF4U6
張芝工 野芝 ベタ張り	54	ｍ２			S0286　　0 施工　第0-0016号内訳表
埋戻し 最大埋戻幅4m以上	16	ｍ３			SZA181　　0 施工　第0-0010号内訳表
植栽土	16	ｍ３			T1060　　0
公園施設等撤去・移設工		１式			Y0X41
移設工		１式			Y0X41201
遊具移設		１式			Y0X412015X0
メッシュフェンス撤去・再設置	8.0	ｍ			F0100　　0

＊本工事費＊　　内訳表

費目・工種・施工名称など	数　量	単　位	単　価	金　額	備　考
滑り台撤去・再設置	1	基			F0200　0
ベンチ撤去・再設置	2	基			F0300　0
車止め撤去・再設置	2	基			F0110　0
グラウンド・コート整備		１式			Y0YZZ
仮設工		１式			Y0Y3U
土留・仮締切工		１式			Y0Y3U203
鋼矢板		１式			Y0Y3U20340W
仮設材（鋼矢板・H型鋼） 当初より撤去する 本矢板 （一部撤去または一部埋設）	1	式			S0396　0 施工　第0-0017号内訳表
鋼矢板打込工（バイブロハンマ工） 電動・陸上施工　打込長７．６ｍ Ⅲ型　継施工なし	47	枚			SB544　0 施工　第0-0018号内訳表

＊本工事費＊　　内訳表

費目・工種・施工名称など	数　量	単　位	単　価	金　額	備　考
鋼矢板引抜工（バイブロハンマ工） 電動式バイブロハンマ　陸上施工 引抜長７．６ｍ	47	枚			SB566　0 施工　第0-0020号内訳表
交通管理工		１式			Y0Y3U232
交通誘導警備員		１式			Y0Y3U232Y21
交通誘導警備員の計上 交通誘導警備員Ｂ	1	式			S0914　0 施工　第0-0021号内訳表

＊本工事費＊　　内訳表

費目・工種・施工名称など	数　量	単　位	単　価	金　額	備　考
＊＊直接工事費＊＊					
運搬費		１式			Z0004
仮設材等の運搬 製品長１２m以内 運搬距離３ｋｍ（×往復）	21.4	t			SA005　0 施工　第0-0023号内訳表
共通仮設費（率分）		１式			
共通仮設費計積上(現場,一般管理費対象外)		１式			Z0041
残土処理にともなう土壌試験 試料採取作業	1	箇所			T9300　0
残土処理にともなう土壌試験 試験費（報告書作成を含む）	1	式			T9302　0
＊＊共通仮設費計＊＊					
＊＊純工事費＊＊					

＊本工事費＊　　内訳表

費目・工種・施工名称など	数　量	単　位	単　価	金　額	備　考
現場管理費		1式			
＊＊工事原価＊＊					
一般管理費等		1式			
契約保証費		1式			
＊＊一般管理費等計＊＊					
＊＊工事価格＊＊					
＊＊工事価格計＊＊					
消費税・地方消費税額		1式			
＊＊請負工事費＊＊					

貯水槽設置工

科 目 内 訳 表

1　基　当り

施工名称など	数量	単位	単価	金額	備考
ラフテレーンクレーン［油圧伸縮ジブ］賃料 排ガス２次		日			KQ498　0
防火水槽据付費	1	基			F0700　0
計	1	基			

貯水槽基礎工

科 目 内 訳 表

1　　箇所　　当り

施工名称など	数量	単位	単価	金額	備考
コンクリート 無筋・鉄筋構造物 ﾊﾞｯｸﾎｳ(ｸﾚｰﾝ機能付)打設 全ての費用	3.9	m３			SZB401　0 施工　第0-0001号内訳表
型枠 一般型枠 鉄筋・無筋構造物	4.4	m２			SZB431　0 施工　第0-0002号内訳表
コンクリート 無筋・鉄筋構造物 ﾊﾞｯｸﾎｳ(ｸﾚｰﾝ機能付)打設 全ての費用	1.4	m３			SZB401　0 施工　第0-0003号内訳表
型枠 一般型枠 鉄筋・無筋構造物	1.5	m２			SZB431　0 施工　第0-0002号内訳表
基礎砕石 12.5cmを超え17.5cm以下 再生クラッシャラン　ＲＣ－４０ 全ての費用	28.7	m２			SZA391　0 施工　第0-0004号内訳表
基面整正	28.7	m２			SZA169　0 施工　第0-0005号内訳表
鉄筋工 ＳＤ３４５ 構造物種別による補正なし 施工規模　１０ｔ未満	0.2	t			SF201　0 施工　第0-0006号内訳表
計	1	箇所			

再生砂

科 目 内 訳 表

100　　ｍ３　　当り

施工名称など	数量	単位	単価	金額	備考
埋戻し 最大埋戻幅1m以上4m未満	100	ｍ３			SZA181　0 施工　第0-0007号内訳表
再生砂	120	ｍ３			TCF18　0
小計	100	ｍ３			
計	1	ｍ３			

マンホール設置(ゴムチップ充填)

科 目 内 訳 表

1　組　当り

施工名称など	数量	単位	単価	金額	備考
マンホール鉄蓋（ゴムチップ充填）	1	組			F0800　0
蓋据付工（受枠とも） 調整コンクリートブロック使用	1	組			SK160　0 施工　第0-0008号内訳表
計	1	組			

施 工 内 訳 表

コンクリート　SZB401　施工　第0-0001号内訳表

無筋･鉄筋構造物　ﾊﾞｯｸﾎｳ(ｸﾚｰﾝ機能付)打設　全ての費用　1　ｍ３　当り

機械構成比：　労務構成比：　材料構成比：　市場単価構成比：　標準単価：

代　表　機　労　材　規　格	構成比	単　　価	代　表　機　労　材　規　格(東京地区)	単価(東京地区)	備　考
バックホウ［クローラ型・クレーン付］賃料			バックホウ［クローラ型・クレーン付］賃料		KQ024
その他(機械)			その他(機械)		EK009
特殊作業員			特殊作業員		RA005
普通作業員			普通作業員		RA010
土木一般世話役			土木一般世話役		RA125
運転手（特殊）			運転手（特殊）		RA070

施 工 内 訳 表

全ての費用

当り

機械構成比：　　労務構成比：　　材料構成比：　　市場単価構成比：　　標準単価：

代　表　機　労　材　規　格	構成比	単　　価	代　表　機　労　材　規　格(東京地区)	単価(東京地区)	備　考
その他(労務)			その他(労務)		ER009
生コンクリート（２１－８－４０） （W／C指定なし）			生コンクリート ２４－１２－２５　高炉　W／C５５％		T1109
軽油			軽油 パトロール給油		TSX24
その他(材料)			その他(材料)		EZ009
積算単価			積算単価		EP001
小計					

施 工 内 訳 表

型枠　SZB431　施工　第0-0002号内訳表

一般型枠　鉄筋･無筋構造物　1　ｍ２　当り

機械構成比：　労務構成比：　材料構成比：　市場単価構成比：　標準単価：

代　表　機　労　材　規　格	構成比	単　　価	代　表　機　労　材　規　格(東京地区)	単価(東京地区)	備　考
型わく工			型わく工		RA165
普通作業員			普通作業員		RA010
土木一般世話役			土木一般世話役		RA125
その他(労務)			その他(労務)		ER009
積算単価			積算単価		EP001
小計					

施 工 内 訳 表

コンクリート　SZB401　施工　第0-0003号内訳表

無筋･鉄筋構造物　ﾊﾞｯｸﾎｳ(ｸﾚｰﾝ機能付)打設　全ての費用　1　ｍ３　当り

機械構成比：　労務構成比：　材料構成比：　市場単価構成比：　標準単価：

代　表　機　労　材　規　格	構成比	単　　価	代　表　機　労　材　規　格(東京地区)	単価(東京地区)	備　考
バックホウ［クローラ型・クレーン付］賃料			バックホウ［クローラ型・クレーン付］賃料		KQ024
その他(機械)			その他(機械)		EK009
特殊作業員			特殊作業員		RA005
普通作業員			普通作業員		RA010
運転手（特殊）			運転手（特殊）		RA070
土木一般世話役			土木一般世話役		RA125

施 工 内 訳 表

全ての費用

当り

機械構成比：　　労務構成比：　　材料構成比：　　市場単価構成比：　　標準単価：

代　表　機　労　材　規　格	構成比	単　　価	代　表　機　労　材　規　格(東京地区)	単価(東京地区)	備　考
その他(労務)			その他(労務)		ER009
生コンクリート（１８－８－２５） （W／C指定なし）			生コンクリート ２４－１２－２５　高炉　W／C５５％		T1101
軽油			軽油 パトロール給油		TSX24
その他(材料)			その他(材料)		EZ009
積算単価			積算単価		EP001
小計					

施 工 内 訳 表

基礎砕石　SZA391　施工　第0-0004号内訳表

12.5cmを超え17.5cm以下　再生クラッシャラン　ＲＣ－４０　全ての費用　1　ｍ２　当り

機械構成比：　労務構成比：　材料構成比：　市場単価構成比：　標準単価：

代　表　機　労　材　規　格	構成比	単　　価	代　表　機　労　材　規　格(東京地区)	単価(東京地区)	備　考
バックホウ［クローラ型］賃料			バックホウ［クローラ型］賃料		KQ012
その他(機械)			その他(機械)		EK009
普通作業員			普通作業員		RA010
特殊作業員			特殊作業員		RA005
運転手（特殊）			運転手（特殊）		RA070
土木一般世話役			土木一般世話役		RA125

施 工 内 訳 表

全ての費用

当り

機械構成比：　　労務構成比：　　材料構成比：　　市場単価構成比：　　標準単価：

代　表　機　労　材　規　格	構成比	単　　価	代　表　機　労　材　規　格(東京地区)	単価(東京地区)	備　考
その他(労務)			その他(労務)		ER009
再生クラッシャラン ＲＣ－４０			再生クラッシャラン ＲＣ－４０		TCF04
軽油			軽油 パトロール給油		TSX24
その他(材料)			その他(材料)		EZ009
積算単価			積算単価		EP001
小計					

基面整正　SZA169

施 工 内 訳 表

施工　第0-0005号内訳表

1　ｍ２　当り

機械構成比：　労務構成比：　材料構成比：　市場単価構成比：　標準単価：

代　表　機　労　材　規　格	構成比	単　価	代　表　機　労　材　規　格(東京地区)	単価(東京地区)	備　考
普通作業員			普通作業員		RA010
積算単価			積算単価		EP001
小計					

鉄筋工

施 工 内 訳 表

ＳＤ３４５　　構造物種別による補正なし　　施工規模　１０ｔ未満　　1　ｔ　当り

名称・規格など	数量	単位	単価	金額	備考
鉄筋工　加工・組立共	1.000	t			RE014
異形棒鋼（ＳＤ３４５） Ｄ１３㎜（使用量５ｔ以下）	1.030	t			T1301
小計	1	t			
A　鉄筋規格 C　規格・仕様 E　構造物種別	=2 =1 =1		B　鉄筋径 D　作業条件 F　施工規模		=3 =1 =2
G　時間的制約の有無 I　太径鉄筋の割合	=3 =1		H　夜間作業の有無		=1

埋戻し　SZA181

施 工 内 訳 表

施工　第0-0007号内訳表

最大埋戻幅1m以上4m未満　1　ｍ３　当り

機械構成比：　労務構成比：　材料構成比：　市場単価構成比：　標準単価：

代　表　機　労　材　規　格	構成比	単　　価	代　表　機　労　材　規　格(東京地区)	単価(東京地区)	備　考
バックホウ［クローラ型］賃料			バックホウ［クローラ型］賃料		KQ012
振動ローラ［ハンドガイド式］賃料			振動ローラ［ハンドガイド式］賃料		KQ805
タンパ（ランマ）賃料			タンパ（ランマ）賃料		KQ632
普通作業員			普通作業員		RA010
特殊作業員			特殊作業員		RA005
運転手（特殊）			運転手（特殊）		RA070

施 工 内 訳 表

当り

機械構成比：　　労務構成比：　　材料構成比：　　市場単価構成比：　　標準単価：

代　表　機　労　材　規　格	構成比	単　　価	代　表　機　労　材　規　格(東京地区)	単価(東京地区)	備　考
軽油			軽油 　パトロール給油		TSX24
ガソリン 　レギュラー　スタンド			ガソリン 　レギュラー　スタンド		TSX32
積算単価			積算単価		EP001
小計					

施 工 内 訳 表

蓋据付工（受枠とも）
調整コンクリートブロック使用　　1　　組　　当り

名称・規格など	数量	単位	単価	金額	備考
土木一般世話役		人			RA125
特殊作業員		人			RA005
普通作業員		人			RA010
トラッククレーン［油圧伸縮ジブ型］賃料		日			KQ305
諸雑費		%			#09
小計	1	組			
A　調整コンクリートブロック使用区分	=1		B　ＴＣ賃料補正係数	(標準＝省略)	=0

施 工 内 訳 表

床掘り　　SZA161　　施工　第0-0009号内訳表

土砂　　標準　　1　　ｍ３　　当り

機械構成比：　　労務構成比：　　材料構成比：　　市場単価構成比：　　標準単価：

代　表　機　労　材　規　格	構成比	単　　価	代　表　機　労　材　規　格(東京地区)	単価(東京地区)	備　考
バックホウ［クローラ型］賃料			バックホウ［クローラ型］賃料		KQ012
運転手（特殊）			運転手（特殊）		RA070
普通作業員			普通作業員		RA010
軽油			軽油 パトロール給油		TSX24
積算単価			積算単価		EP001
小計					

施 工 内 訳 表

埋戻し　　SZA181　　施工　第0-0010号内訳表

最大埋戻幅4m以上　　1　　ｍ３　　当り

機械構成比：　　労務構成比：　　材料構成比：　　市場単価構成比：　　標準単価：

代　表　機　労　材　規　格	構成比	単　　価	代　表　機　労　材　規　格(東京地区)	単価(東京地区)	備　考
バックホウ［クローラ型］賃料			バックホウ［クローラ型］賃料		KQ012
振動ローラ［ハンドガイド式］賃料			振動ローラ［ハンドガイド式］賃料		KQ805
タンパ（ランマ）賃料			タンパ（ランマ）賃料		KQ632
特殊作業員			特殊作業員		RA005
普通作業員			普通作業員		RA010
運転手（特殊）			運転手（特殊）		RA070

施 工 内 訳 表

当り

機械構成比：　　労務構成比：　　材料構成比：　　市場単価構成比：　　標準単価：

代　表　機　労　材　規　格	構成比	単　　価	代　表　機　労　材　規　格(東京地区)	単価(東京地区)	備　考
軽油			軽油 パトロール給油		TSX24
ガソリン レギュラー　スタンド			ガソリン レギュラー　スタンド		TSX32
積算単価			積算単価		EP001
小計					

施 工 内 訳 表

土砂等運搬　SZA105　施工　第0-0011号内訳表

標準　土砂(岩塊･玉石混り土含む)　3.0km以下　1　ｍ３　当り

機械構成比：　労務構成比：　材料構成比：　市場単価構成比：　標準単価：

代　表　機　労　材　規　格	構成比	単　　価	代　表　機　労　材　規　格(東京地区)	単価(東京地区)	備　考
ダンプトラック［オンロード・ディーゼル］			ダンプトラック［オンロード・ディーゼル］		MA405
運転手（一般）			運転手（一般）		RA075
軽油			軽油 パトロール給油		TSX24
積算単価			積算単価		EP001
小計					

処分費
その他

施 工 内 訳 表

100　　ｍ３　　当り

名　称　・　規　格　な　ど	数　　量	単　位	単　　価	金　　額	備　　考
その他	100.000	ｍ３			E0100
計	100	ｍ３			
小計	1	ｍ３			
A　廃材種別	=6				

施 工 内 訳 表

不陸整正　SZD001　施工　第0-0013号内訳表

補足材料あり　68mm以上75mm未満　全ての費用　1　ｍ２　当り

機械構成比：　労務構成比：　材料構成比：　市場単価構成比：　標準単価：

代　表　機　労　材　規　格	構成比	単　　価	代　表　機　労　材　規　格(東京地区)	単価(東京地区)	備　考
モータグレーダ［土工用］ 排ガス２０１４			モータグレーダ［土工用］ 排ガス２０１４		MC20P
ロードローラ［マカダム］賃料			ロードローラ［マカダム］賃料		KQ510
タイヤローラ賃料			タイヤローラ賃料		KQ617
運転手（特殊）			運転手（特殊）		RA070
普通作業員			普通作業員		RA010
特殊作業員			特殊作業員		RA005

施 工 内 訳 表

全ての費用

当り

機械構成比：　　労務構成比：　　材料構成比：　　市場単価構成比：　　標準単価：

代　表　機　労　材　規　格	構成比	単　　価	代　表　機　労　材　規　格(東京地区)	単価(東京地区)	備　考
土木一般世話役			土木一般世話役		RA125
再生クラッシャラン ＲＣ－４０			再生クラッシャラン ＲＣ－４０		TCF04
軽油			軽油 パトロール給油		TSX24
積算単価			積算単価		EP001
小計					

施 工 内 訳 表

路盤（車道・路肩部）　SZD005　施工　第0-0014号内訳表

全仕上り厚４００ｍｍ　2層施工　全ての費用　1　ｍ２　当り

機械構成比：　労務構成比：　材料構成比：　市場単価構成比：　標準単価：

代　表　機　労　材　規　格	構成比	単　　価	代　表　機　労　材　規　格(東京地区)	単価(東京地区)	備　考
モータグレーダ［土工用］ 排ガス２０１４			モータグレーダ［土工用］ 排ガス２０１４		MC20P
ロードローラ［マカダム］賃料			ロードローラ［マカダム］賃料		KQ510
タイヤローラ賃料			タイヤローラ賃料		KQ617
その他(機械)			その他(機械)		EK009
運転手（特殊）			運転手（特殊）		RA070
普通作業員			普通作業員		RA010

施 工 内 訳 表

全ての費用

当り

機械構成比：　　労務構成比：　　材料構成比：　　市場単価構成比：　　標準単価：

代　表　機　労　材　規　格	構成比	単　　価	代　表　機　労　材　規　格(東京地区)	単価(東京地区)	備　考
特殊作業員			特殊作業員		RA005
土木一般世話役			土木一般世話役		RA125
その他(労務)			その他(労務)		ER009
再生クラッシャラン ＲＣ－４０			クラッシャラン Ｃ－４０		TCF04
軽油			軽油 パトロール給油		TSX24
その他(材料)			その他(材料)		EZ009

施 工 内 訳 表

全ての費用

当り

機械構成比：　　労務構成比：　　材料構成比：　　市場単価構成比：　　標準単価：

代　表　機　労　材　規　格	構成比	単　　価	代　表　機　労　材　規　格(東京地区)	単価(東京地区)	備　考
積算単価			積算単価		EP001
小計					

施 工 内 訳 表

表層（車道・路肩部）　SZD023　施工　第0-0015号内訳表

1.4m以上3.0m以下　平均仕上り厚５０ｍｍ　全ての費用　1　ｍ２　当り

機械構成比：　労務構成比：　材料構成比：　市場単価構成比：　標準単価：

代　表　機　労　材　規　格	構成比	単　　価	代　表　機　労　材　規　格(東京地区)	単価(東京地区)	備　考
アスファルトフィニッシャ［ホイール］賃料			アスファルトフィニッシャ［ホイール］賃料		KQ683
振動ローラ［搭乗式・コンバインド型］賃料			振動ローラ［搭乗式・コンバインド型］賃料		KQ870
タイヤローラ賃料			タイヤローラ賃料		KQ605
その他(機械)			その他(機械)		EK009
普通作業員			普通作業員		RA010
運転手（特殊）			運転手（特殊）		RA070

施 工 内 訳 表

全ての費用

当り

機械構成比：　　労務構成比：　　材料構成比：　　市場単価構成比：　　標準単価：

代　表　機　労　材　規　格	構成比	単　　価	代　表　機　労　材　規　格(東京地区)	単価(東京地区)	備　考
特殊作業員			特殊作業員		RA005
土木一般世話役			土木一般世話役		RA125
その他(労務)			その他(労務)		ER009
アスファルト混合物 　エコスラグ入り再生密粒度アスコン（２０）			アスファルト混合物 　密粒度（２０）		T1480
アスファルト乳剤 　ＰＫ－３　プライムコート用			アスファルト乳剤 　ＰＫ－３　プライムコート用		TG402
軽油			軽油 　パトロール給油		TSX24

施 工 内 訳 表

全ての費用

当り

機械構成比：　　労務構成比：　　材料構成比：　　市場単価構成比：　　標準単価：

代　表　機　労　材　規　格	構成比	単　　価	代　表　機　労　材　規　格(東京地区)	単価(東京地区)	備　考
その他(材料)			その他(材料)		EZ009
積算単価			積算単価		EP001
小計					

張芝工

施 工 内 訳 表

野芝　　ベタ張り　　100　　ｍ２　当り

名称・規格など	数量	単位	単価	金額	備考
土木一般世話役		人			RA125
造園工		人			RA020
普通作業員		人			RA010
目土	2.700	ｍ３			
野芝	100.000	ｍ２			TL302
諸雑費		%			#01 芝串等費用
植栽割増		%			#02
計	100	ｍ２			
小計	1	ｍ２			
A　芝種類 C　芝串の計上	=1 =1		B　作業区分 D　植栽割増の有無		=1 =1

施 工 内 訳 表

仮設材（鋼矢板・H型鋼）
当初より撤去する　　本矢板　　（一部撤去または一部埋設）　　1　式　当り

名称・規格など	数量	単位	単価	金額	備考
鋼材賃料	21.400	t			
鋼材修理費及び損耗費	21.400	t			
小計	1	式			
A 仮設材種別 G 供用日数（日） I 補助工法の有無	=1 =20 =1		F 使用回数（回） H 重量（t）		=1 =21.4

施 工 内 訳 表

鋼矢板打込工（バイブロハンマ工）
電動・陸上施工　打込長７．６ｍ　　Ⅲ型　継施工なし　　10　枚　当り

名称・規格など	数量	単位	単価	金額	備考
土木一般世話役		人			RA125
とび工		人			RA030
普通作業員		人			RA010
バイブロハンマ杭打機運転 電動式・普通型		日			SX205　施工　第0-0019号内訳表
諸雑費		%			#09
計	10	枚			
小計	1	枚			
A　施工場所 C　鋼矢板型式 E　継施工の状況	=1 =3 =6		B　バイブロハンマ種別 D　打込長（m） F　豪雪割増		=1 =7.6 =1

バイブロハンマ杭打機運転
電動式・普通型

施 工 内 訳 表

1　日　当り

名称・規格など	数量	単位	単価	金額	備考
バイブロハンマ（単体）［電動式・普通型］		供用日			MB016
クローラクレーン［油圧駆動式ウインチ］ ラチスジブ・排ガス２０１４		供用日			MA563
運転手（特殊）		人			RA070
軽油	76.000	L			TSX24
小計	1	日			
A　バイブロハンマ規格１ C　バイブロハンマ機種 E　クレーン機種	=1 =1 =6		B　バイブロハンマ規格２ D　クレーン規格 F　電力料計上区分		=4 =8 =1
G　バイブロＨ供用日当運転時間（標準＝省略） I　豪雪割増 K　クレーン（供用日／日）	=0 =1 =1.31		H　クレーン供用日当運転時間（標準＝省略） J　バイブロハンマ（供用日／日） L　特殊運転手（人／日）		=0 =1.31 =1
M　電力量（ｋＷｈ／日）	=0		N　軽油（Ｌ／日）		=76

施 工 内 訳 表

鋼矢板引抜工（バイブロハンマ工）
電動式バイブロハンマ　陸上施工　　引抜長７．６ｍ　　10　枚　当り

名称・規格など	数量	単位	単価	金額	備考
土木一般世話役		人			RA125
とび工		人			RA030
普通作業員		人			RA010
バイブロハンマ杭打機運転 電動式・普通型		日			SX205　施工　第0-0019号内訳表
諸雑費		%			#09
計	10	枚			
小計	1	枚			
A　施工場所 C　引抜長（m）	=1 =7.6		B　バイブロハンマ種別 D　豪雪割増		=1 =1

交通誘導警備員の計上

施 工 内 訳 表

交通誘導警備員Ｂ　　1　式　当り

名称・規格など	数量	単位	単価	金額	備考
交通誘導警備員Ｂ	6.000	人・日			SA063　施工　第0-0022号内訳表
小計	1	式			
A　必要日数 C　交通誘導警備員	=3 =2		B　配置人数		=2

交通誘導警備員Ｂ

施 工 内 訳 表

1　　人・日　当り

名称・規格など	数量	単位	単価	金額	備考
交通誘導警備員B		人			RA227
小計	1	人・日			
A　交通誘導警備員区分	=2				

施 工 内 訳 表

仮設材等の運搬
製品長１２m以内　　運搬距離３ｋｍ（×往復）　　1　t　当り

名称・規格など	数量	単位	単価	金額	備考
仮設材等運搬費	1.000	t			E0001
仮設材等積込み、取卸し費 往復分	1.000	t			K0503
小計	1	t			
A　製品長区分 C　運搬区分 F　有料道路利用料計上の有無	=1 =3 =2		B　片道運搬距離（ｋｍ） D　深夜早朝割増の有無 G　その他の諸料金計上の有無		=3 =1 =2
J　仮設材等（鋼矢板,H形鋼等）の積込,取卸費	=4				

入力データ一覧表

コード	名称・規格など	数量／単位	単価／金額	条件値／条件名称
G0100	貯水槽設置工	1 基		
KQ498	ラフテレーンクレーン［油圧伸縮ジブ］賃料 排ガス２次	日		
F0700	防火水槽据付費	1 基		
G0200	貯水槽基礎工	1 箇所		
SZB401	コンクリート 無筋･鉄筋構造物	3.9 ｍ３		A=1,B=3,E=2,K=1,L=7,M=1,O=1,P=1,Q=1,R=1 A=無筋･鉄筋構造物,B=ﾊﾞｯｸﾎｳ(ｸﾚｰﾝ機能付)打設,E=一般養生,K=　高
				炉セメント,L=２１－８－４０,M=普通車運搬,O=豪雪割増　工種条件と同じ,P=全ての費用,Q=０＜Ｌ（ｋｍ）≦１０,R=水セメント比
				指定なし
SZB431	型枠 一般型枠	4.4 ｍ２		A=1,B=1 A=一般型枠,B=鉄筋･無筋構造物
SZB401	コンクリート 無筋･鉄筋構造物	1.4 ｍ３		A=1,B=3,E=1,K=1,L=4,M=1,O=1,P=1,Q=1,R=1 A=無筋･鉄筋構造物,B=ﾊﾞｯｸﾎｳ(ｸﾚｰﾝ機能付)打設,E=養生無し,K=　高
				炉セメント,L=１８－８－２５,M=普通車運搬,O=豪雪割増　工種条件と同じ,P=全ての費用,Q=０＜Ｌ（ｋｍ）≦１０,R=水セメント比
				指定なし
SZB431	型枠 一般型枠	1.5 ｍ２		A=1,B=1 A=一般型枠,B=鉄筋･無筋構造物
SZA391	基礎砕石 12.5cmを超え17.5cm以下	28.7 ｍ２		A=3,C=4,D=1 A=12.5cmを超え17.5cm以下,C=再生クラッシャラン　ＲＣ－４０,D=全ての費用
SZA169	基面整正	28.7 ｍ２		
SF201	鉄筋工 ＳＤ３４５	0.2 ｔ		A=2,B=3,C=1,D=1,E=1,F=2,G=3,H=1,I=1 A=ＳＤ３４５,B=Ｄ１３（５ｔ以下）,C=一般構造物,D=標準作業,E=構造物種別による補正なし,F=施工規模　１０ｔ未満,G=≪条件不要≫,H=夜間作業（２０時～６時）なし,I=太径鉄筋の割合　１０％未満

入力データ一覧表

コード	名称・規格など	数量／単位	単価 金額	条件値 条件名称
G0300	再生砂	100 m３		
SZA181	埋戻し	100 m３		A=3,D=1 A=最大埋戻幅1m以上4m未満,D=豪雪割増　工種条件と同じ
TCF18	再生砂	120 m３		
G0400	マンホール設置(ゴムチップ充填)	1 組		
F0800	マンホール鉄蓋（ゴムチップ充填）	1 組		
SK160	蓋据付工（受枠とも） 調整コンクリートブロック使用	1 組		A=1 A=調整コンクリートブロックを使用する

入力データ一覧表

コード	名称・規格など	数量／単位	単価 金額	条件値 条件名称
X1000	＊＊本　工　事＊＊			
Y0XZZ	施設整備	1式		
Y0X3G	給水設備工	1式		
Y0X3G2B0	貯水施設工	1式		
Y0X3G2B04SG	貯水施設	1式		
G0100	貯水槽設置工	1 基		
#0040	桁等購入費(共× 現○ 一○)	1 1式		A=1,B=1 A=工種金額加算累計,B=特殊金額加算累計
F0500	防火水槽本体製品費 40m3 (付属部品込み)	1 基		
#0040	桁等購入費(共× 現○ 一○)	1 1式		A=1,B=1 A=工種金額加算累計,B=特殊金額加算累計
F0600	運搬費 10t車	1 台		
Y0X3G2B04SH	貯水施設基礎	1式		
G0200	貯水槽基礎工	1 箇所		
Y0X3G20B	作業土工	1式		
Y0X3G20B40R	床掘り	1式		
SZA161	床掘り 土砂	218 m３		A=1,B=1,C=2,D=1,E=1 A=土砂,B=標準,C=自立式,D=障害なし,E=豪雪割増　工種条件と同じ
Y0X3G20B5F2	埋戻し	1式		
G0300	再生砂	19 m３		
SZA181	埋戻し	120 m３		A=2,D=1 A=最大埋戻幅4m以上,D=豪雪割増　工種条件と同じ

入力データ一覧表

コード	名称・規格など	数量／単位	単価 金額	条件値 条件名称
Y0X3G20BA01	土砂等運搬	１式		
SZA105	土砂等運搬 標準	84 ｍ３		A=1,B=1,C=1,D=2,F=1,G=2.8 A=標準,C=土砂(岩塊･玉石混り土含む),D=DID区間あり,F=豪雪割増
				工種条件と同じ,G=運搬距離［ｋｍ］
S0020	処分費 その他	84 ｍ３		A=6 A=その他（Ｂ条件で単価入力）
Y0X3H	付属施設工	１式		
Y0X3H2B9	付属物設置工	１式		
Y0X3H2B74TD	マンホール設置	１式		
G0400	マンホール設置(ゴムチップ充填)	1 組		
Y0X3H2B75IS	標識設置工	１式		
F0900	水利標識設置	1 式		
Y0X3K	園路広場整備工	１式		
Y0X3K211	舗装準備工	１式		
Y0X3K211437	不陸整正	１式		
SZD001	不陸整正 補足材料あり	110 ｍ２		A=2,B=12,D=4,E=1,F=1 A=補足材料あり,B=68mm以上75mm未満,D=再生クラッシャラン　ＲＣ
				－４０,E=豪雪割増　工種条件と同じ,F=全ての費用
Y0X3K212	アスファルト舗装工	１式		
Y0X3K212438	下層路盤（車道・路肩部）	１式		
SZD005	路盤（車道・路肩部） 全仕上り厚４００ｍｍ	18 ｍ２		A=400,B=2,D=4,E=1,F=1 A=全仕上り厚(mm),B=2層施工,D=再生クラッシャラン　ＲＣ－４０

入力データ一覧表

コード	名称・規格など	数量／単位	単価／金額	条件値／条件名称
				,E=豪雪割増　工種条件と同じ,F=全ての費用
Y0X3K2125I3	表層（車道・路肩部）	１式		
SZD023	表層（車道・路肩部） 1.4m以上3.0m以下	110 ｍ２		A=3,B=50,C=1,D=2,E=24,F=2,H=1,I=1,J=1,K=1 A=1.4m以上3.0m以下,B=1層当り平均仕上り厚(mm),C=2.35t/m3,D=ﾌ
				ﾟﾗｲﾑｺｰﾄ,E=エコスラグ入り再生密粒度アスコン(20)-50,F=ﾌﾟﾗｲﾑｺｰ
				ト PK-3,H=夜間割増なし,I=豪雪割増　工種条件と同じ,J=全ての費
				用,K=運搬距離　４０ｋｍ以下
Y0X3K2BF	土系舗装工	１式		
Y0X3K2BF4U6	芝舗装	１式		
S0286	張芝工 野芝	54 ｍ２		A=1,B=1,C=1,D=1 A=野芝,B=ベタ張り,C=芝串計上する,D=割増あり
SZA181	埋戻し	16 ｍ３		A=2,D=1 A=最大埋戻幅4m以上,D=豪雪割増　工種条件と同じ
T1060	植栽土	16 ｍ３		
Y0X41	公園施設等撤去・移設工	１式		
Y0X41201	移設工	１式		
Y0X412015X0	遊具移設	１式		
F0100	メッシュフェンス撤去・再設置	8.0 ｍ		
F0200	滑り台撤去・再設置	1 基		
F0300	ベンチ撤去・再設置	2 基		
F0110	車止め撤去・再設置	2 基		
Y0YZZ	グラウンド・コート整備	１式		

入力データ一覧表

コード	名称・規格など	数量／単位	単価 金額	条件値 条件名称
Y0Y3U	仮設工	1式		
Y0Y3U203	土留・仮締切工	1式		
Y0Y3U20340W	鋼矢板	1式		
S0396	仮設材（鋼矢板・H型鋼） 当初より撤去する	1 式		A=1,F=1,G=20,H=21.4,I=1 A=本矢板,F=使用回数（回）,G=供用日数（日）,H=重量（ｔ）,I=無
SB544	鋼矢板打込工（バイブロハンマ工） 電動・陸上施工　打込長７．６ｍ	47 枚		A=1,B=1,C=3,D=7.6,E=6,F=1 A=陸上施工,B=電動式バイブロハンマ,C=Ⅲ型,D=打込長（ｍ）,E=
				継施工なし,F=豪雪割増　工種条件と同じ
SB566	鋼矢板引抜工（バイブロハンマ工） 電動式バイブロハンマ　陸上施工	47 枚		A=1,B=1,C=7.6 A=　陸上施工,B=電動式バイブロハンマ,C=引抜長（ｍ）
Y0Y3U232	交通管理工	1式		
Y0Y3U232Y21	交通誘導警備員	1式		
S0914	交通誘導警備員の計上 交通誘導警備員Ｂ	1 式		A=3,B=2,C=2 A=必要日数,B=配置人数,C=交通誘導警備員Ｂ
G0000	＊＊直接工事費＊＊			
Z0004	運搬費	1式		
SA005	仮設材等の運搬 製品長１２ｍ以内	21.4 ｔ		A=1,B=3,C=3,D=1,F=2,G=2,J=4 A=製品長１２ｍ以内,B=片道運搬距離（ｋｍ）,C=往復運搬,D=深夜
				早朝割増なし,F=有料道路利用料計上なし,G=その他の諸料金計上なし,J=積込み,取卸し（往復分）
Z0050	共通仮設費（率分）	1式		
Z0041	共通仮設費計積上(現場,一般管理費対象外)	1式		
T9300	残土処理にともなう土壌試験 試料採取作業	1 箇所		
T9302	残土処理にともなう土壌試験 試験費（報告書作成を含む）	1 式		

入力データ一覧表

コード	名称・規格など	数量／単位	単価 金額	条件値 条件名称
G1000	＊＊共通仮設費計＊＊			
G2000	＊＊純工事費＊＊			
Z0020	現場管理費	1式		
G4000	＊＊工事原価＊＊			
Z0030	一般管理費等	1式		
Z0032	契約保証費	1式		
G3200	＊＊一般管理費等計＊＊			
G4800	＊＊工事価格＊＊			
G4500	＊＊工事価格計＊＊			
Z0039	消費税・地方消費税額	1式		
G4900	＊＊請負工事費＊＊			

数　量　総　括　表

工　事　総　括　数　量　表

レベル１ 工事区分	レベル２ 工種	レベル３ 種別	レベル４ 細別	レベル５ 規格	積算用 単位	数量		備考
施設整備								
	貯水施設工							
		貯水施設	貯水槽設置工		基	1		
			防火水槽本体製品費	40m3（付属部品込み）	基	1		
			運搬費	10t車	台	1		
		貯水施設基礎	貯水槽基礎工		箇所	1		
	作業土工							
		床掘り	床掘り	土砂、標準	m3	218		
		埋戻し	埋戻し（再生砂）		m3	19		
			埋戻し（発生土）	最大埋戻幅4m以上	m3	120		
		土砂等運搬	土砂等運搬	3.0km以下	m3	84		
			処分費		m3	84		
	付属物設置工	マンホール設置	マンホール設置	ゴムチップ充填	組	1		
		標識設置工	水利標識設置		式	1		
	舗装準備工							
		下層路盤	路盤	t=400mm	m2	18		
		不陸整正	不陸整正		m2	110		
	アスファルト舗装工							
		表層	表層	1.4m以上3.0m以下	m2	110		

工　事　総　括　数　量　表

レベル１ 工事区分	レベル２ 工種	レベル３ 種別	レベル４ 細別	レベル５ 規格	積算用 単位	数量		備考
	土系舗装工							
		芝舗装	張芝工		m2	54		
			埋戻し		m3	16		
			植栽土		m3	16		
	移設工							
		遊具移設	メッシュフェンス撤去・再設置		m	8		
			滑り台撤去・再設置		基	1		
			ベンチ撤去・再設置		基	2		
			車止め撤去・再設置		基	2		
	土留・仮締切工							
		鋼矢板	仮設材(鋼矢板・H型鋼)	本矢板	式	1		
			鋼矢板打込工	鋼矢板（Ⅲ型）	枚	47		
			鋼矢板引抜工	引抜長7.6m	枚	47		
	交通管理工							
		交通誘導員	交通誘導員の計上	交通誘導員B	式	1		

給　水　設　備　工

数　量　集　計　表

名　称	規　格	計　算　式	数　量
貯水槽設置工			1.0　基
	ラフテレーンクレーン 35t吊		1.0　日
	防火水槽据付費		1.0　基
防火水槽本体製品費	40㎥(付属部品込み)		1.0　基
運　搬　費	10t車		1.0　台
貯水槽基礎工			
	基礎コンクリート 21-8-40　t=150mm	9.7×2.8×0.15-1.0×1.0×0.15	3.9　m3
	型　枠	(2.8+9.7) ×2×0.15+1.0×4×0.15	4.4　m2
	捨てコンクリート 18-8-25　t=50mm	(3.0×9.9-1.0×1.0) ×0.05	1.4　m3
	型　枠	(3.0+9.9)×2×0.05+1.0×4×0.05	1.5　m2
	基礎砕石 RC40　t=150mm	9.9×3.0-1.0×1.0	28.7　m2
	基面整正	9.9×3.0-1.0×1.0	28.7　m2
	鉄　筋 SD345　D13	※構造図参照	192.7　kg
床　掘　り	標　準		218.1　m3
再　生　砂			18.6　m3
埋　戻　し	最大埋戻幅4m以上		120.4　m3
土砂等運搬	3.0km以下		84.3　m3
処　分　費			84.3　m3

数　量　計　算　書

名　称	規　格	計　算　式	数　量
作業土工 （防火水槽）			
	床　堀	(5.689+3.800)×3.779×1/2×11.200+(5.689+3.800)×3.779×1/2×1.890×1/2+1.00×1.00×0.350	218.1　m3
	再生砂埋戻工	(4.158+3.800)×1/2×0.715×11.200+1.00×1.00×0.35+(4.158+3.800)×1/2×0.715×0.358×1/2-{(1.21×1.21×3.14)×1/4-(0.854×1.714×1/2)}×9.368-(0.316×0.316×3.14×0.511) -{(0.2×3.0×9.9)+(0.15×2.8×9.7)}	18.6　m3
	埋　戻　工	{(5.689×11.200)+(4.158×11.200)}×3.064×1/2+{(5.689×1.89)+(4.158×1.89)}×3.064×1/4 -{(1.21×1.21×3.14)-(1.21×1.21×3.14×1/4-0.854×1.714×1/2)}×9.368-54.00×0.30-18.00×0.40-1.50×1.50×(0.51-0.40)	120.4　m3
張　芝			
	植栽工	54.00×0.3	16.2　m3
	張芝	舗装復旧平面図より	54.0　m2
残土不足土計算			
	切　土	床堀＝218.1	
		合計＝218.1	
	盛　土	埋戻し＝120.4	
		合計＝120.4	
	残土計算	218.1－(120.4／0.9)	84.3　m3

付　属　施　設　工

数　量　集　計　表

名　称	規　格	計　算　式	数　量
マンホール設置			1.0　組
	マンホール鉄蓋 (ゴムチップ充填)		1.0　組
	蓋　据　付　工		1.0　組
	基　礎　砕　石 RC40　t=150mm	1.5×1.5-（0.41×0.41×3.14）	1.7　m2
	型　枠	1.5×4×0.2	1.2　m2
	補強コンクリート 18-8-25　t=200mm	（1.5×1.5×0.2）－（0.41×0.41×3.14）×0.2	0.3　m3
水利標識設置			1.0　式

園　路　広　場　整　備　工

数　量　集　計　表

名　称	規　格	計　算　式	数　量
路　盤	t=400mm	舗装復旧平面図より	18.0　m2
不　陸　整　正	補足材料あり	平面図より	110.0　m2
表　層	t=50mm	平面図より	110.0　m2
張　芝　工		土工数量計算書より	54.0　m2
埋　戻　し		土工数量計算書より	16.2　m3
植　栽　土		土工数量計算書より	16.2　m3

公園施設等撤去・移設工

数　量　集　計　表

名　称	規　格	計　算　式	数　量
メッシュフェンス撤去・再設置			8.0　m
滑り台撤去・再設置			1.0　基
ベンチ撤去・再設置			2.0　基
車止め撤去・再設置			2.0　基

仮　　設　　工

数　量　集　計　表

名　称	規　格	計　算　式	数　量
仮設材	鋼矢板・H型鋼		1.0　式
鋼矢板打込工	打　込　長　7.6m		47.0　枚
鋼矢板引抜工	引　抜　長　7.6m		47.0　枚
交通誘導警備員	交通誘導警備員B		1.0　式

仮設工

種　　別	鋼矢板　Ⅲ型	1箇所当り

平面図

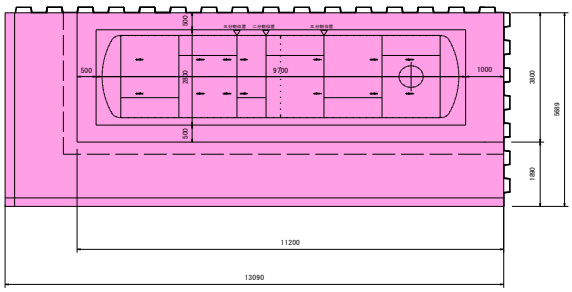

側面図

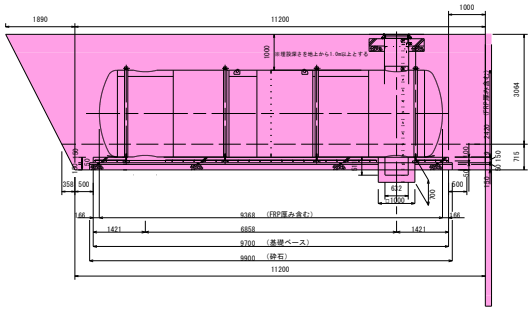

鋼矢板（Ⅲ型）
幅：400ｍｍ
1mあたり重量：60.0kg

名　　称		計　　算　　式	単位	数　量
根入れ			m	3.80
鋼矢板使用長さ			m	7.60
土留め周長		5689　+　13090	mm	18779
必要枚数		18779　÷　400　=　46.9	枚	47
鋼矢板総重量		7.6　×　60.0　×　47	kg	21432
運搬重量		21432　÷　1000	t	21.4
賃料期間		別紙計算書	日	20

鋼矢板

工種	規格	数量	単位	1日当り施工量	実日数	供用日数	摘要
鋼矢板打込工	バイブロハンマ	47	枚	35	1.3	1.3	Ⅱ-5-②-7
鋼矢板引抜工	バイブロハンマ	47	枚	58	0.8	0.8	Ⅱ-5-②-20
賃料期間							
(1.3日×1/2)+9日+(0.8日×1/2)+(5日+4日)					19.1	19.1	Ⅱ-5-①-2

平面図　1/500

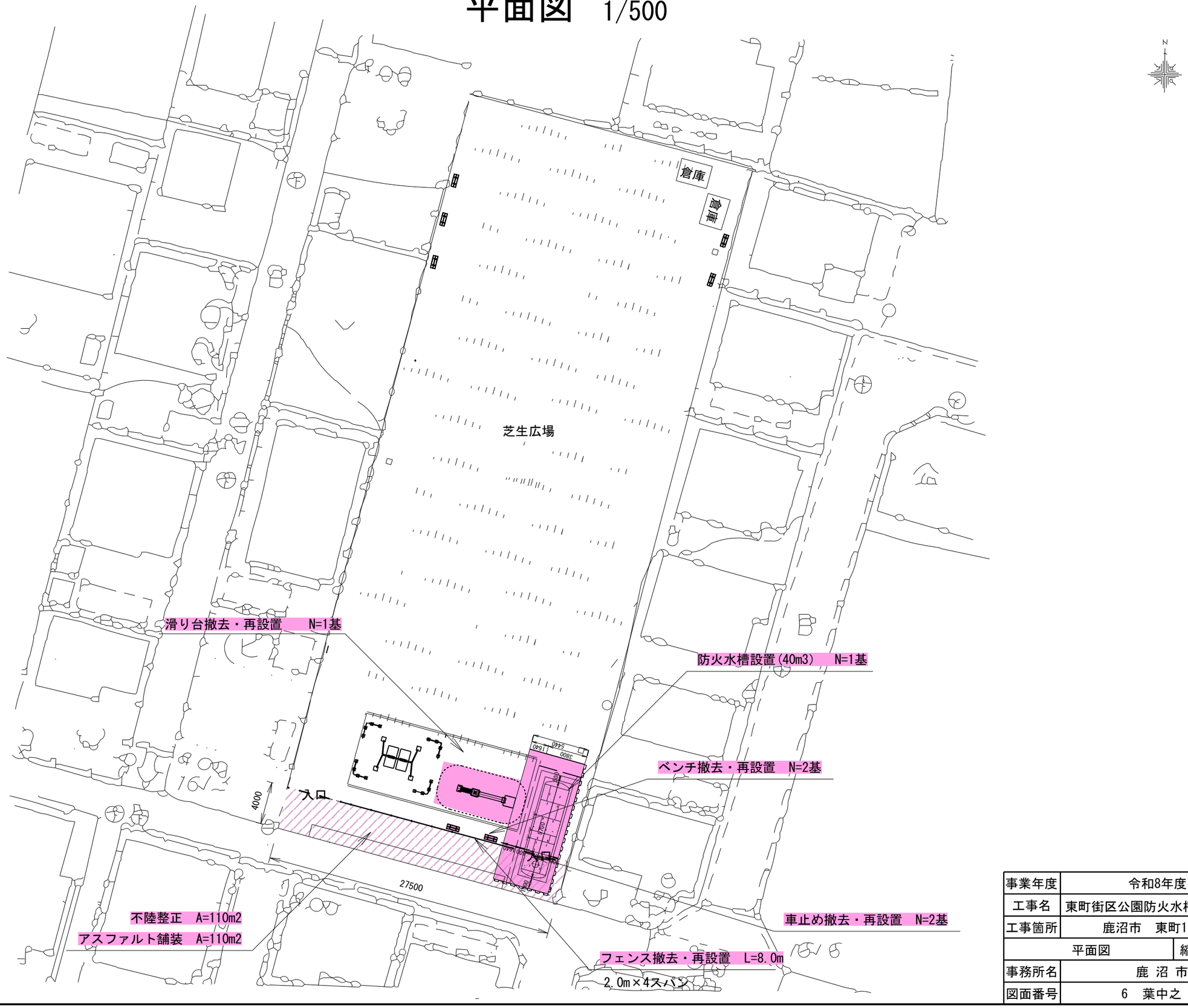

事業年度	令和8年度		
工事名	東町街区公園防火水槽設置工事		
工事箇所	鹿沼市　東町1丁目		
平面図		縮尺	図示
事務所名	鹿 沼 市		
図面番号	6　葉中之　1		

舗装復旧平面図 1/500

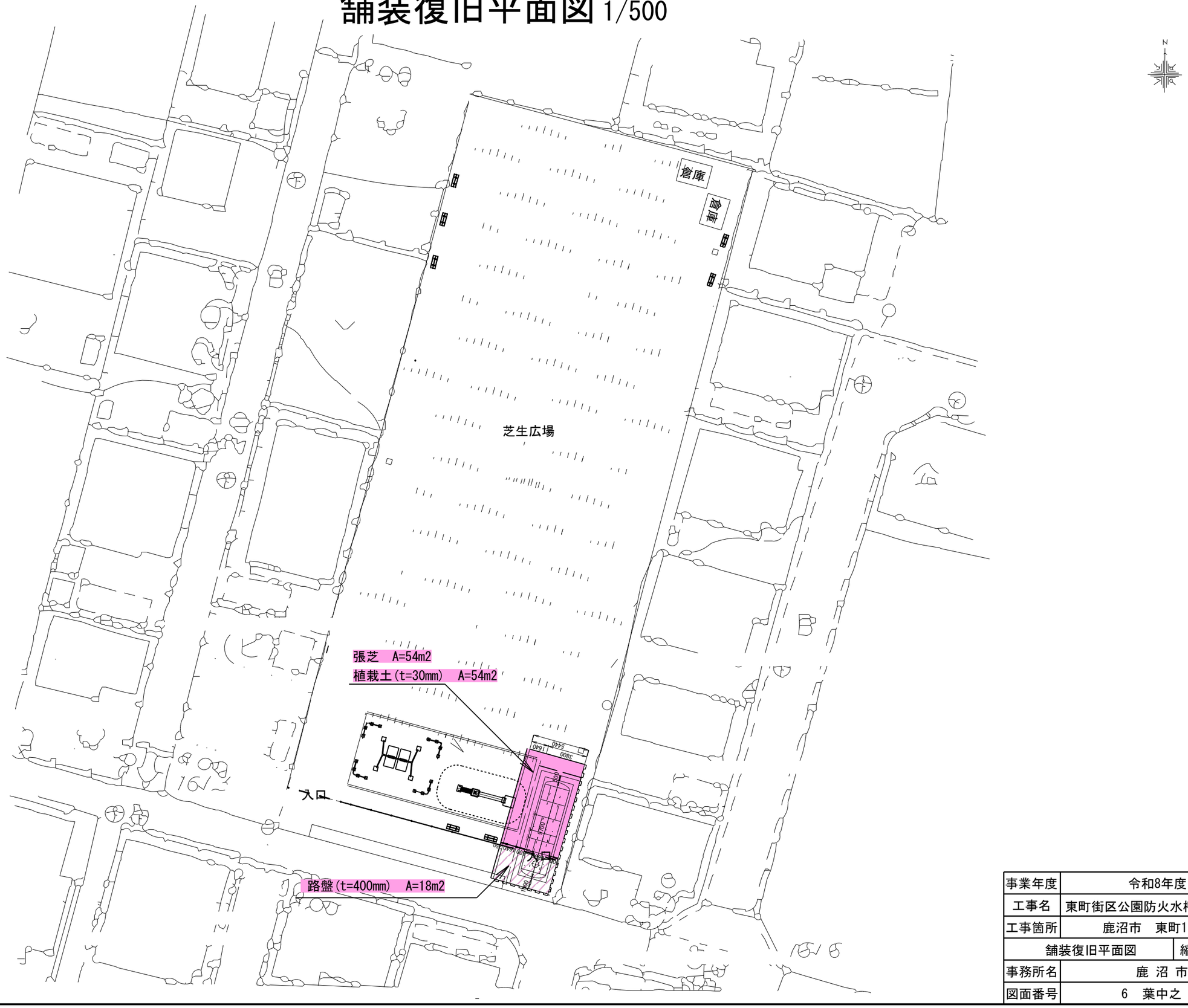

事業年度	令和8年度		
工事名	東町街区公園防火水槽設置工事		
工事箇所	鹿沼市　東町1丁目		
舗装復旧平面図		縮尺	図示
事務所名	鹿 沼 市		
図面番号	6　葉中之　2		

各　種　構　造　図　（1）

40m3（1ピット）

No.	名　　称	材　質	数 量	仕　様	備　　考
1	本体	SS400	1	t8×φ2400	
2	吸管投入孔鉄蓋	鋳鉄	1	φ600	客先仕様による
3	調整リング	コンクリート	0～1	φ600	必要時のみ
4	マンホール高さ調節ボルト、ナット	メッキ，SS400	0～4組	M16	寸切りボルト及びナット、HASS規格マンホール取付のときに使用
5	保護ゴムシートA	ゴム	4	W120×t3	固定バンド用
6	固定バンド	SS400	4	―――	
7	保護ゴムシートB	ゴム	1式	W400×t9	
8	アンカーボルト	SS400	8	M24	内作品
9	梯子	FRP	1	―――	全長は埋設深さにより変わる
10	給水口ソケット	SUS304（SS400）	0～1	20A～50A	必要時のみ
11	調整金具	SS400	1	―――	

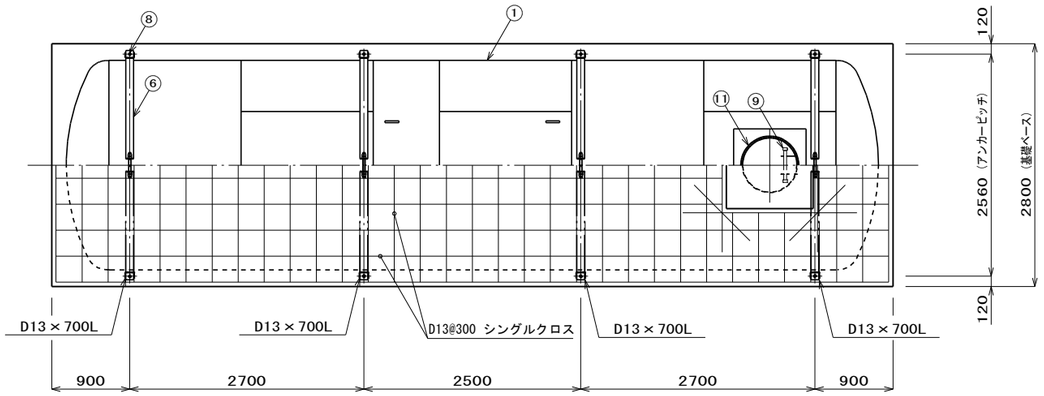

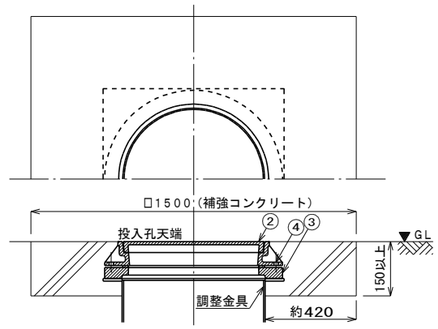

補強コンクリート部断面詳細
（マンホール受け有仕様　参考図）
（1/20）

調整リング無しの場合
h寸法の参考値　JGMA規格品…200（マンホール高さ110の時）
HASS規格品…150（マンホール高さ50の時）

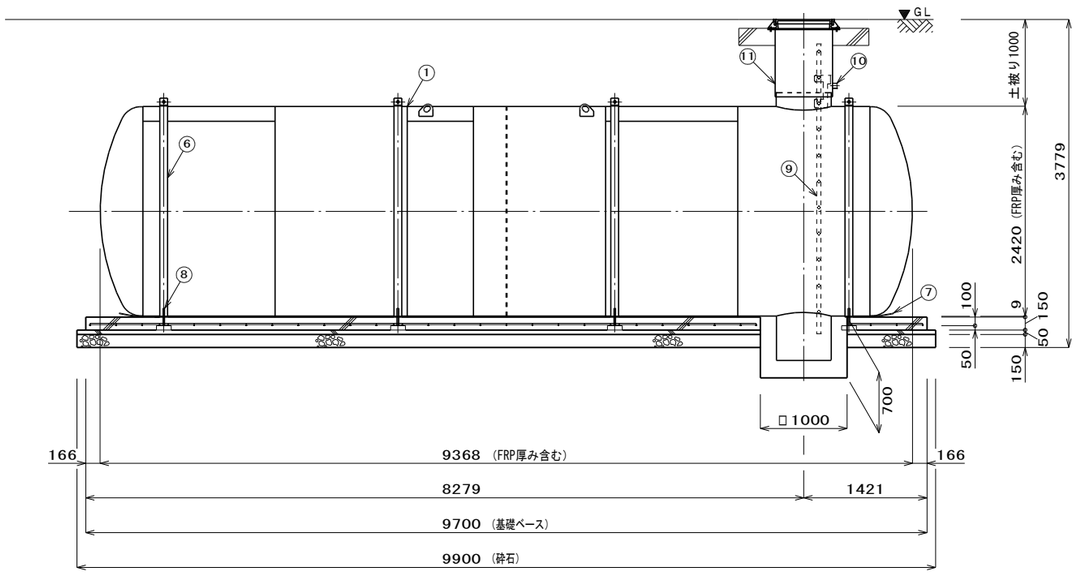

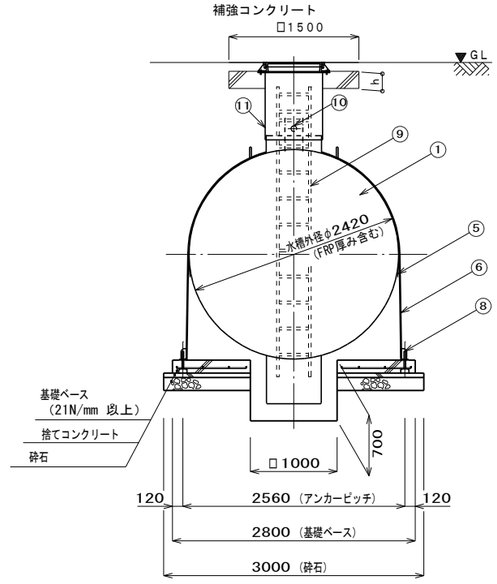

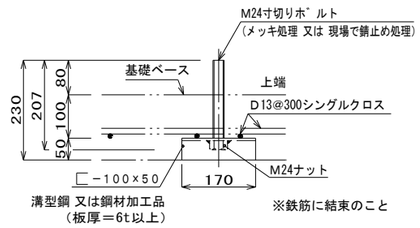

アンカーボルト詳細図
（1/10）

本紙使用条件（標準仕様）

土被り（m）	地下水位（m）
0.35	0.50　以上
0.4	0.50　以上
0.5	0.40　以上
0.6	0.30　以上
0.7	0.30　以上
0.8	0.20　以上
0.9	0.10　以上
1.0	0　以上
1.1	0　以上
1.2	0　以上
1.3	0　以上
1.4	0　以上
1.5	0　以上

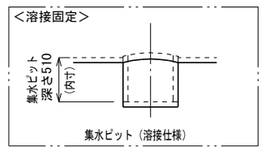

寸法は部品図419-053参照の事
※縮尺:FREE

※埋設深さは、1.0m以上とすること。
※マンホールは、表面をゴムチップとする。
　補強コンクリートは地中へ埋設する。
※基礎ベース寸法は、浮力条件及び客先仕様により決定する。
　（基礎ベースは　浮力＞地盤反力時のみ必要となる）

事業年度	令和8年度		
工事名	東町街区公園防火水槽設置工事		
工事箇所	鹿沼市　東町1丁目		
各種構造図（1）		縮尺	図示
事務所名	鹿 沼 市		
図面番号	6　　葉中之　　3		

各 種 構 造 図 （2）

40m3（1ピット）

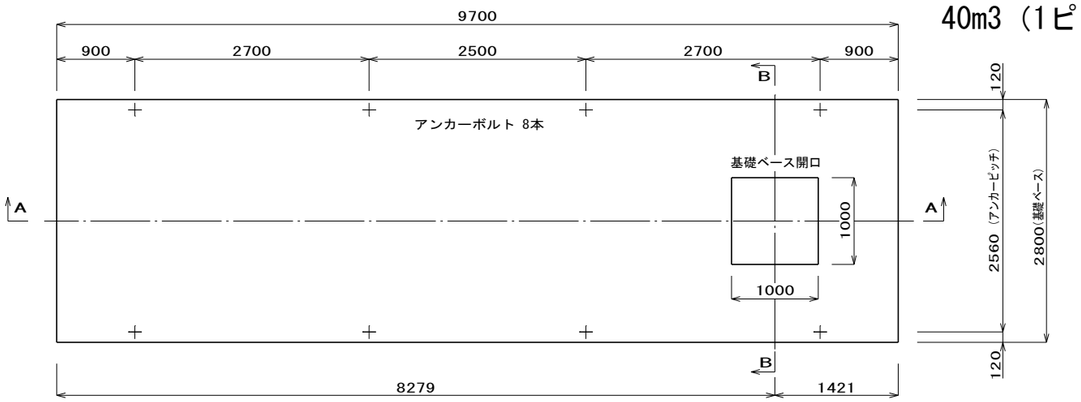

平面図

鉄 筋 重 量 表

記 号	径	長 さ	本 数	単位重量	一本当り重量	質 量（kg）	重 量（N）	摘 要
1	D13	2700	29	0.995	2.687	77.923	763.65	---
2	D13	800	8	0.995	0.796	6.368	62.41	---
3	D13	9600	6	0.995	9.552	57.312	561.66	---
4	D13	7680	4	0.995	7.642	30.568	299.57	---
5	D13	830	4	0.995	0.826	3.304	32.38	---
6	D13	700	8	0.995	0.697	5.576	54.64	---
7	D13	2010	4	0.995	2.000	8.000	78.40	---
8	D13	910	4	0.995	0.905	3.620	35.48	---
合 計	D13					192.671kg	（1888.18N）	
総重量						192.671kg	（1888.18N）	

※ D13、SD295以上を使用
※ 鉄筋重量表は継手を考慮しない場合の重量としている。

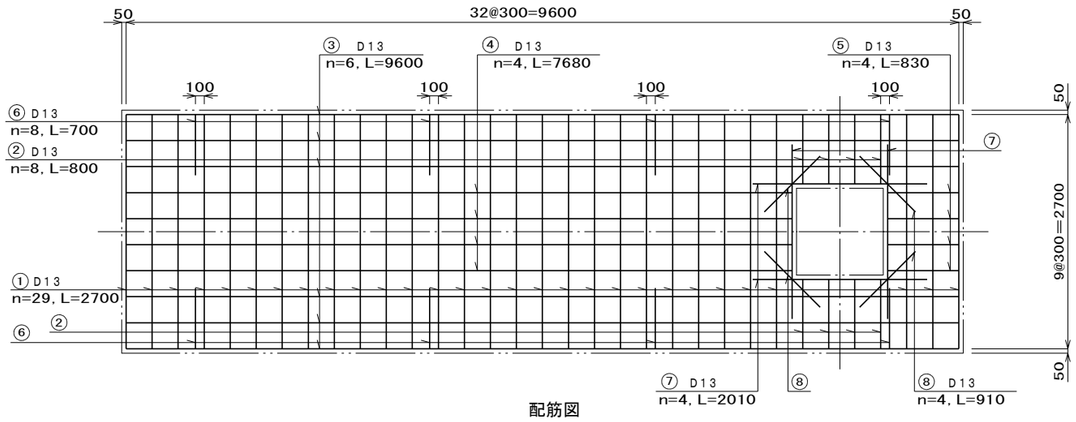

配筋図

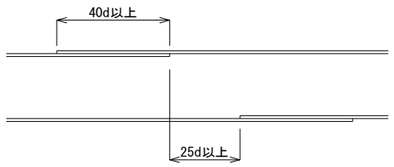

継手詳細

※継手長さは40d以上、隣合う継手の位置は25d以上とする。

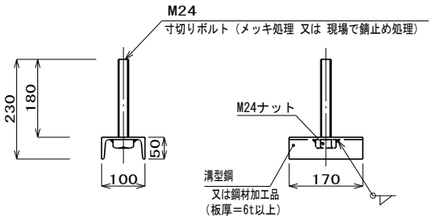

アンカーボルト詳細図 （1／１０）

※鉄筋に結束のこと

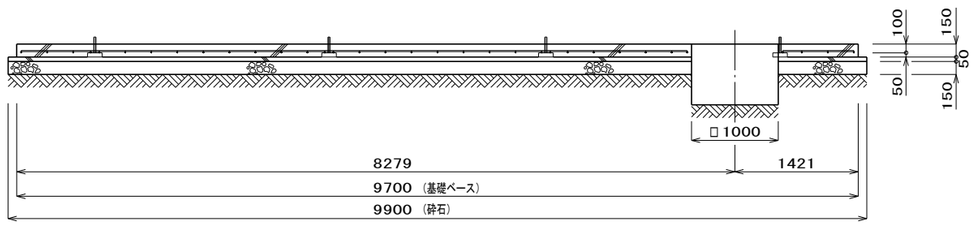

A−A断面図

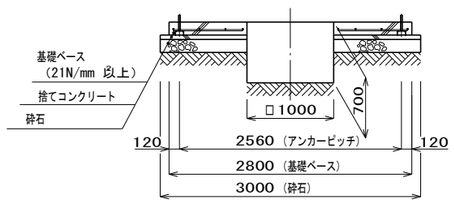

B−B断面図

事業年度	令和8年度		
工事名	東町街区公園防火水槽設置工事		
工事箇所	鹿沼市 東町1丁目		
各種構造図（２）		縮尺	図示
事務所名	鹿 沼 市		
図面番号	6 葉中之 4		

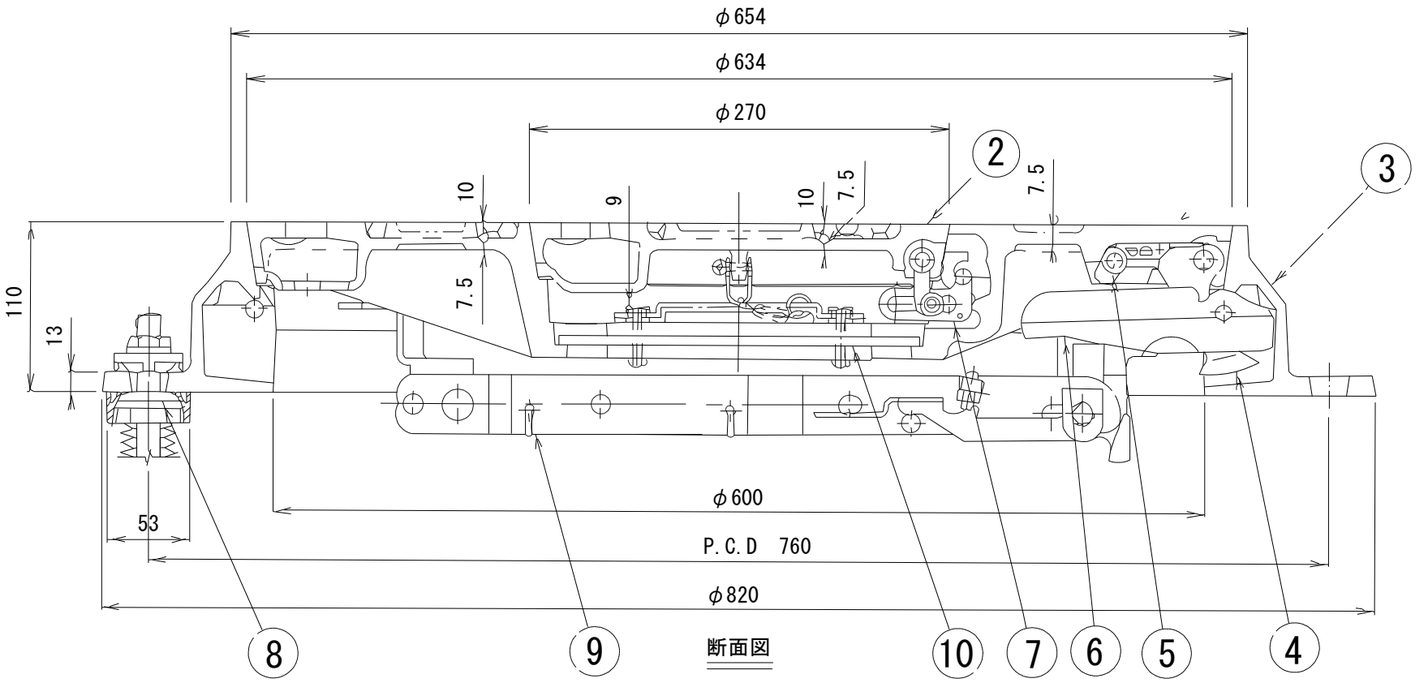

断面図

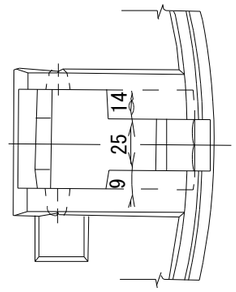

コネクタ取付座詳細図

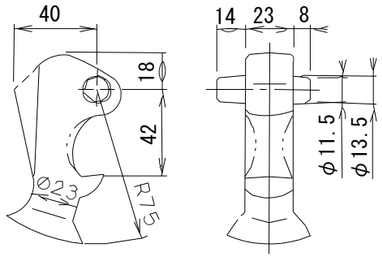

4 コネクタ詳細図

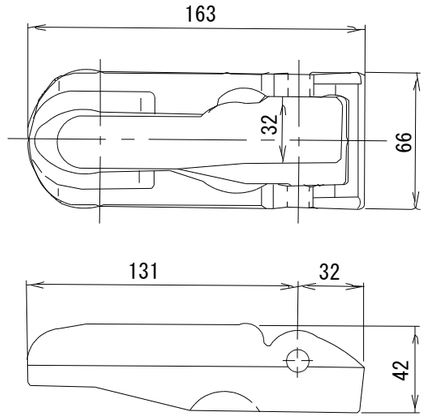

6 コネクタガイド詳細図

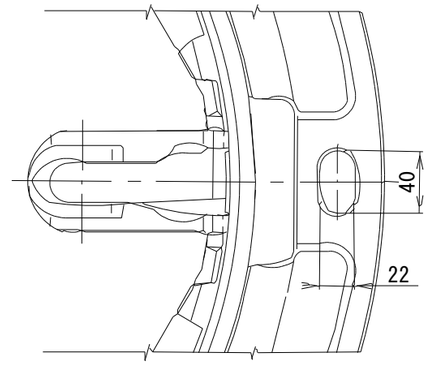

フレーム、コネクタガイド取付詳細図

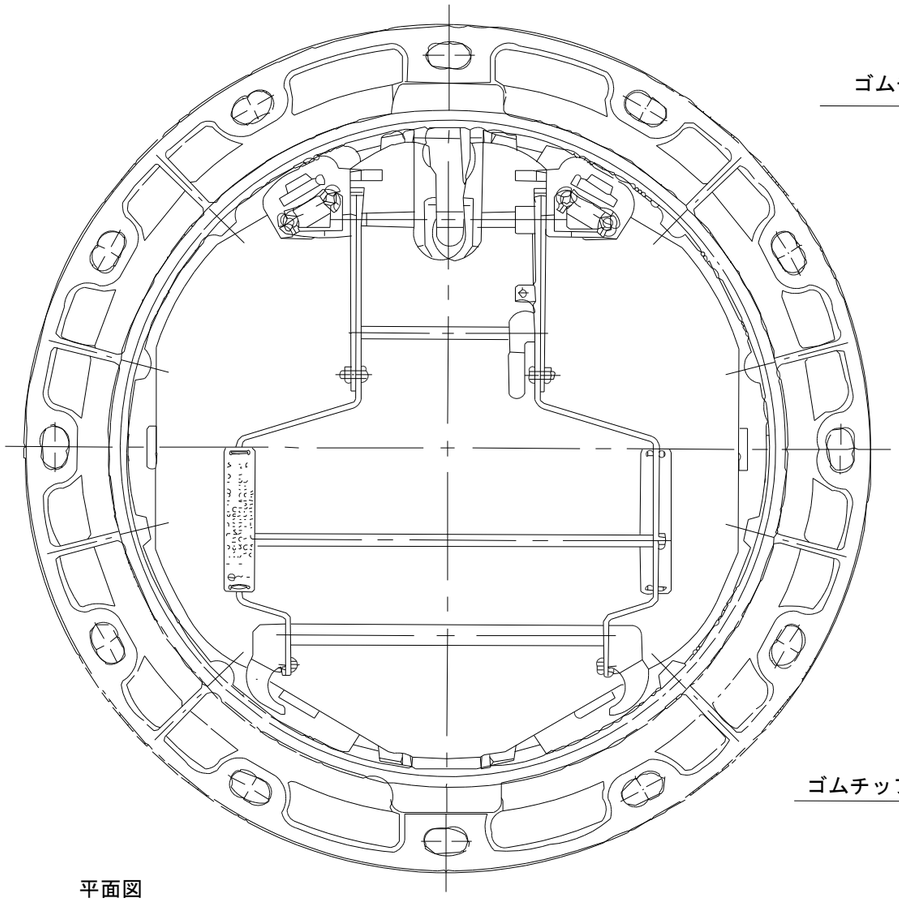

平面図

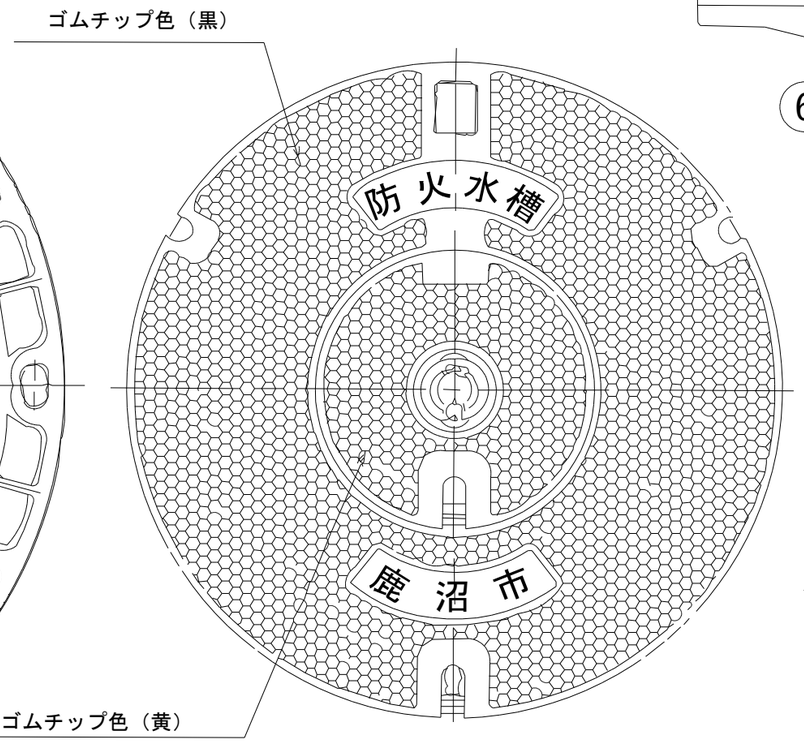

蓋平面図

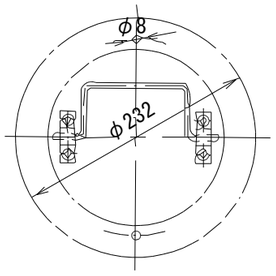

10 落下防止中蓋

	名称	材質	個数	備考
10	落下防止中蓋	SUS304他	1	チェーン長さ：L=400
9	セイフティラダー(梯子)	SUS304他	1	
8	AJフレームホルダ	SUS304他	3	
7	蝶番金物	SCS13A	1	
6	コネクタガイド	FCD600	1	取付部品
5	ストッパ	ナイロン	1	
4	コネクタ(蝶番)	FCD600	1	
3	フレーム(枠)	FCD600	1	
2	カバー(子蓋)	FCD600	1	
1	カバー(親蓋)	FCD700	1	

事業年度	令和8年度		
工事名	東町街区公園防火水槽設置工事		
工事箇所	鹿沼市　東町1丁目		
マンホール蓋構造図		縮尺	図示
事務所名	鹿 沼 市		
図面番号	6　葉中之　5		

土　工　図　S=1:100

側　面　図

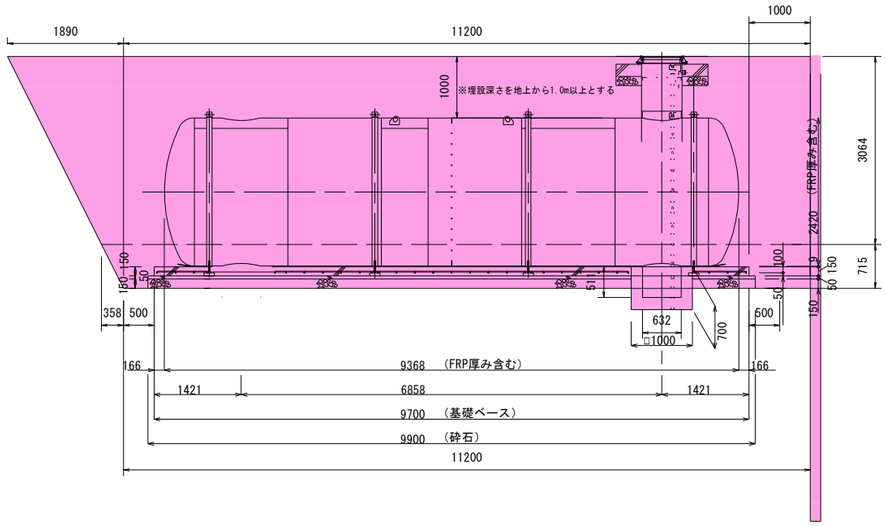

平　面　図

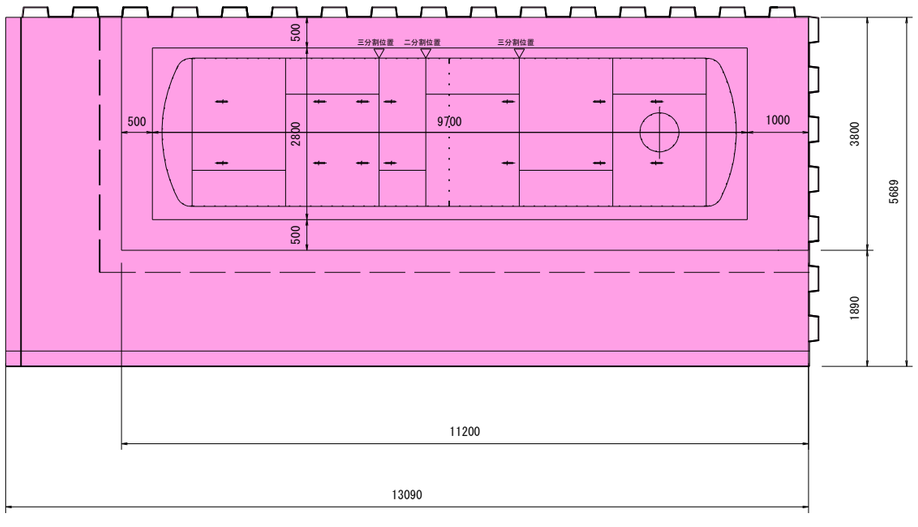

断　面　図

【一般図】

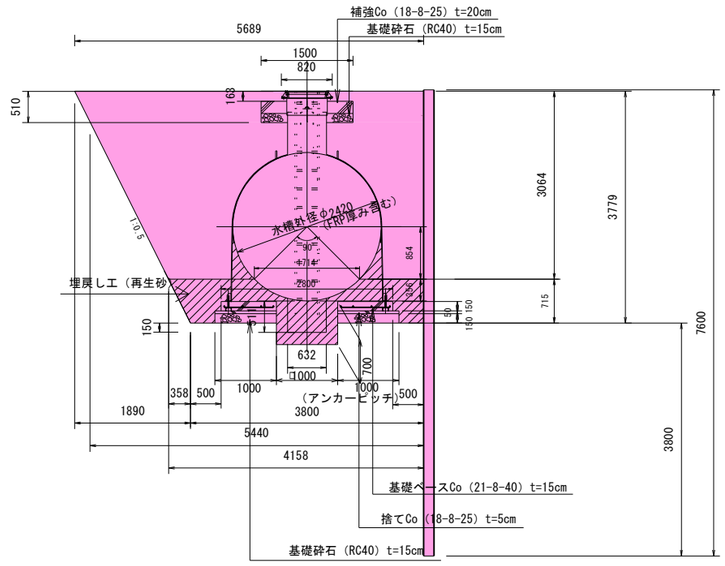

事業年度	令和8年度		
工事名	東町街区公園防火水槽設置工事		
工事箇所	鹿沼市　東町1丁目		
土　工　図		縮尺	図示
事務所名	鹿 沼 市		
図面番号	6　　葉中之　　6		
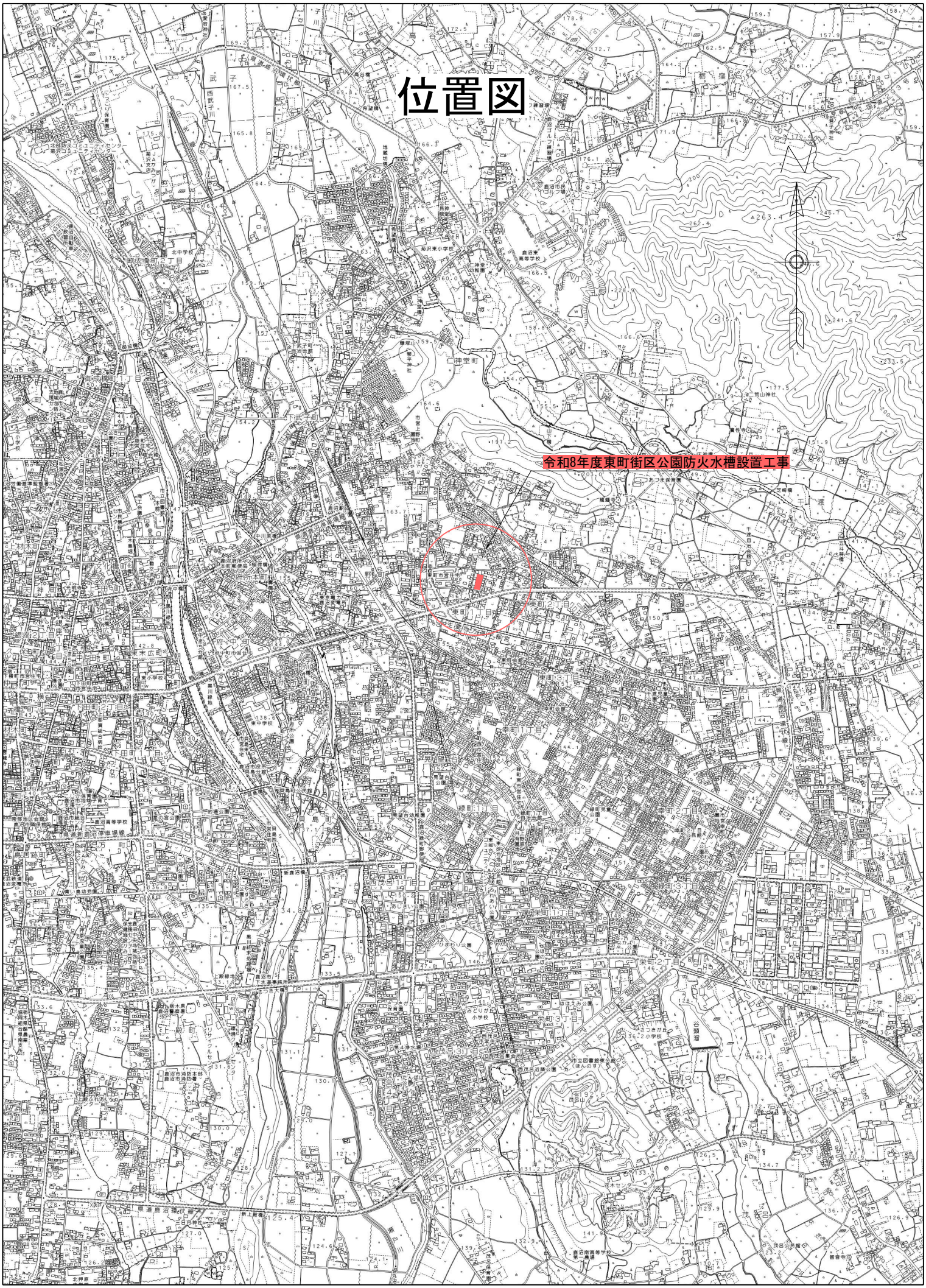
位置図